DRW. NO. AA-20108 | Sheet No. 1

記号×数	変更内容 REVISION DESCRIPTION	承認	検図	担当	年・月・日	変更通知書番号
⚠6 × 3	Parts Change	E.Tsubota	E.Tsubota	T.Dikawa	'05・03・10	M107083
⚠5 ×					' ・ ・	
⚠4 ×					' ・ ・	
⚠3 ×					' ・ ・	
⚠1 ×					' ・ ・	

Please consult factory to verify latest revision N050331

⚠注記：NOTE

1) Upon the condition that package lid surface remain parallel to insulator base.
ICがソケットに正しく装着されていること。
2) Keep the board trace out of the socket stand off area to avoid trace cut and socket tilting.
ソケットスタンドオフエリア内の配線は避けて下さい。断線及びソケットの浮き等問題発生の可能性があります。
3) When mounting this socket onto the PC Board.please make sure to fix at 4 location.
本ソケットをプリント板に取り付ける際には、必ず4箇所ねじ止めして使用してください。
4) Cool down the assembled PC board to room temperature before the washing process.
洗浄工程に投入は、ボードおよびソケットが常温になってから実施のこと。

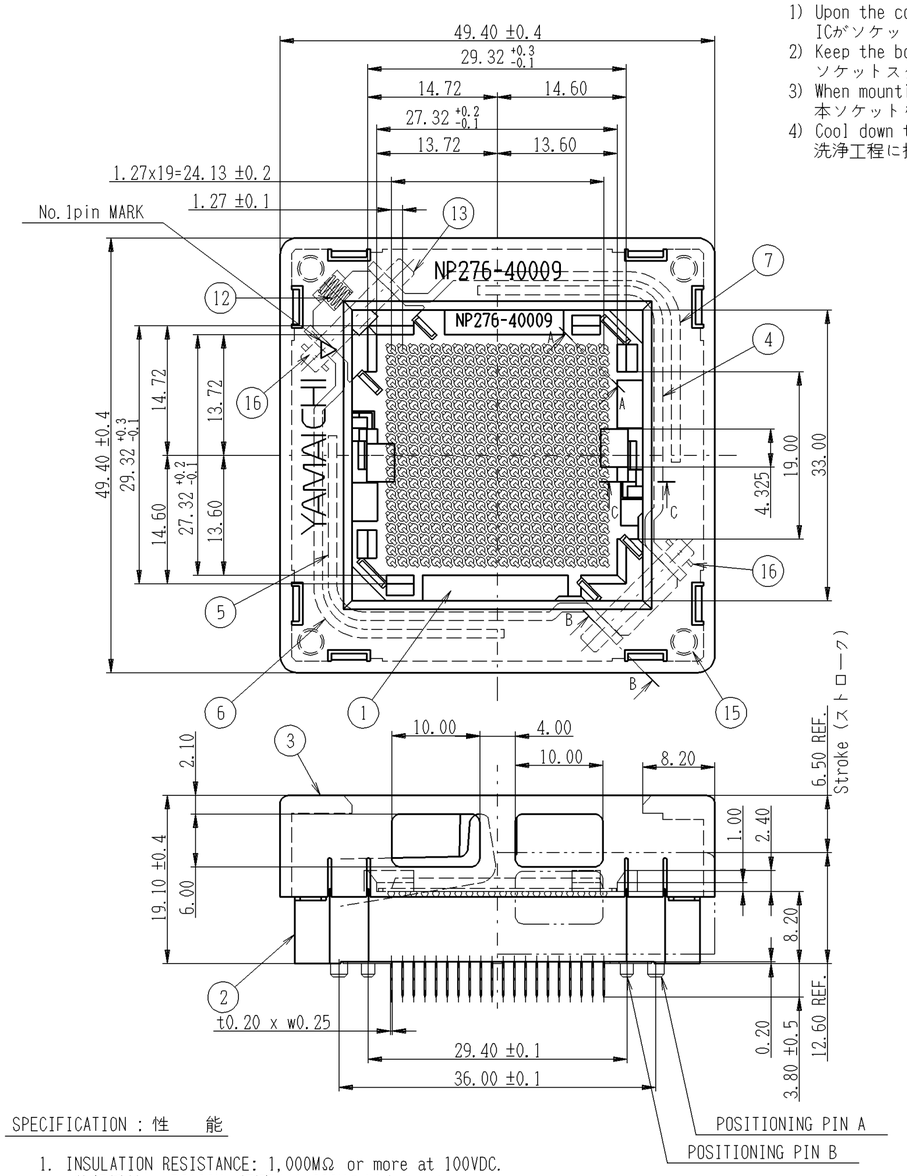

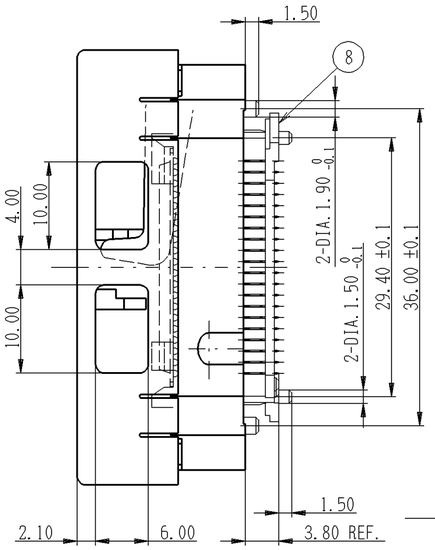

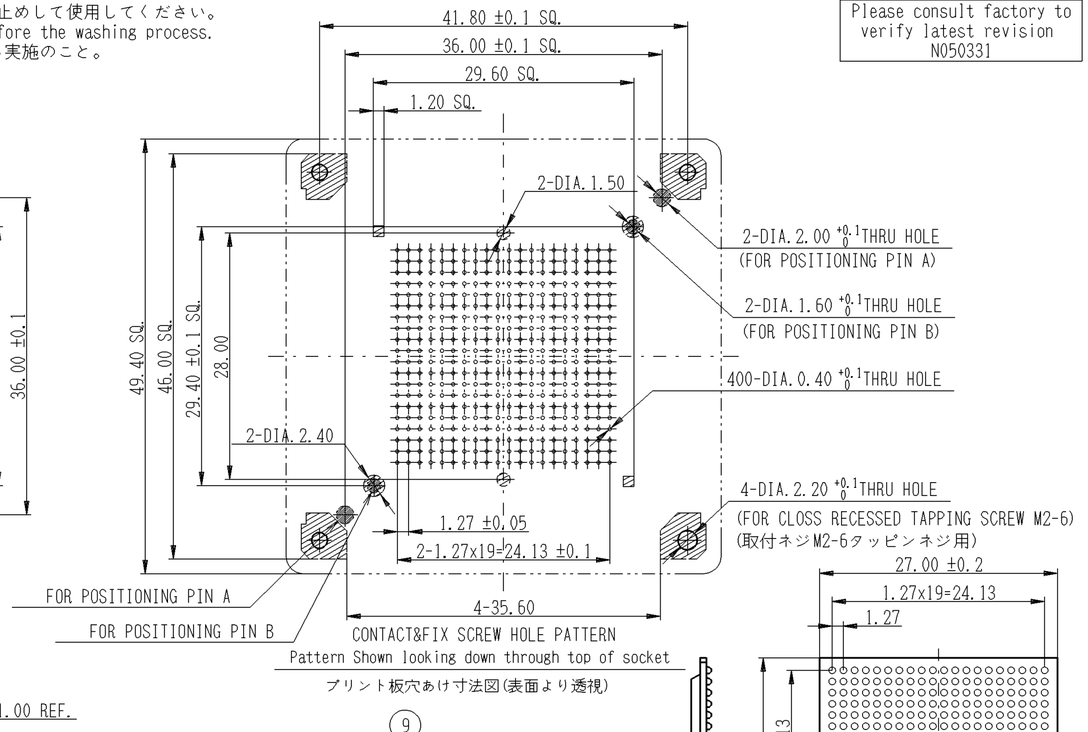

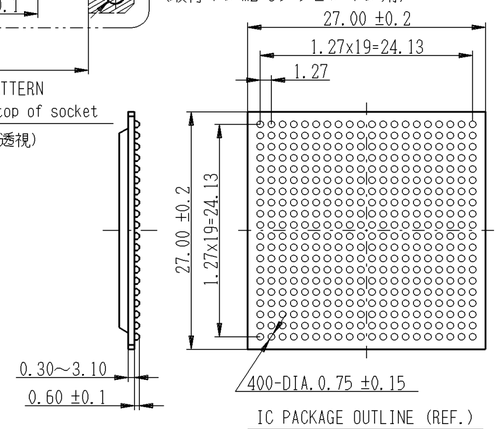

IC PACKAGE OUTLINE (REF.)

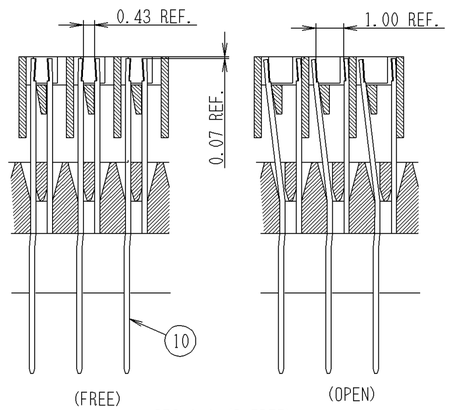

SEC.A-A (S=FREE)

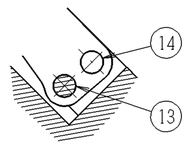

SEC.B-B (S=FREE)

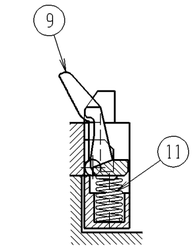

SEC.C-C (S=FREE)

SPECIFICATION：性　能

1. INSULATION RESISTANCE: 1,000MΩ or more at 100VDC.
絶縁抵抗：DC100Vで測定し1,000MΩ以上のこと。
2. DIELECTRIC WITHSTANDING VOLTAGE: 100VAC for one minute.
耐電圧：AC100Vを1分間印加して異常の無いこと。
3. CONTACT RESISTANCE: 30mΩ or less at 10mA, 20mV.(initial)
接触抵抗：測定電流10mA、開放端電圧20mV以下で測定し30mΩ以下のこと。(初期値)
4. OPERATION TEMPERATURE: 使用温度：-55℃～+150℃
5. CONTACT FORCE: 30gf/pin (approx.)
接触力：1ピンあたり約 22gf。
6. OPERATION FORCE: 6.7Kgf/Max
操作力：最大 6.7Kgf（設計値4.7kgf）

OPERATING METHOD：操作方法

1. IC INSERTION OPERATION：IC挿入操作
a. Push the cover all the way down until it stops then insert the IC on top of insulator A.
カバーを押し切ったままでICを落し込みます。
b. To lock the IC in place, release the cover.
カバーを開放することによりICを基板Aの上に嵌合状態となります。
2. IC REMOVING OPERATIONN：IC抜去操作
a. Push the cover all the way down until it stops then take the IC out.
(when the cover is pushed down, a vacuum method can be used to pull out the IC.
カバーを押し切った状態でIC取り出し可能となります。
（ICの取り出しはカバーを押し切った状態で、バキューム等により行って〈ださい。）

ORDERING CODE：名称構成

N P 2 7 6 - 4 0 0 0 9 - A *

ZERO INSERTION FORCE (ZIF) SOCKET ZIFソケットの総称	
SERIES DESCRIPTION NUMBER	シリーズ名称
PIN COUNT	ソケットの芯数
DESIGN NUMBER	設計順位
TYPE NUMBER	品種番号
POSITIONING PIN IDENTIFICATION	位置決めピンの有無

POSITIONING PIN A 位置決めピン A	POSITIONING PIN B 位置決めピン B	NOTATION 表記
有・WITH	有・WITH	1
有・WITH	無・WITHOUT	2
無・WITHOUT	有・WITH	3
無・WITHOUT	無・WITHOUT	4

部品番号 ITEM	部品名 DESCRIPTION		個数 QNT.	材質・寸度 MATERIAL	記事 CONTENT
16	E形止め輪		2	SUS E-1.5	――
15	CS-K1014		4	SUS	KS産業製 No.1014(Standard Product)
14	NP276-07 #SF-B		2	SUS	――
13	NP276-03 #SF-C		2	SUS	――
12	CS-K5132		1	SUS	KS産業製 No.5132(Standard Product)
11	CS-K1003		2	SUS	KS産業製 No.1003(Standard Product)
10	CT2202		400	BeCu t0.2	Ni-Au PL.(Class BF)
9	NP276-02 #LT		2	PEI(GF)	Black
8	NP276-37206	#LO-*	1	PEI(GF)	Black
7	NP276-37206	#LV-B-2	1	SUS	Ni PL.
6	NP276-37206	#LV-B-1	1	SUS	Ni PL.
⚠5	NP276-40009	#LV-2	1	SUS	Ni PL.
⚠4	NP276-40009	#LV-1	1	SUS	Ni PL.
3	NP276-40009	#CV	1	PEI(GF)	Black
2	NP276-40009	#IN-B-*	1	PES(GF)	Black
1	NP276-40009	#IN-A	1	PEI(GF)	Black

TOLERANCES: ±0.3
Unless otherwise specified

山一電機株式会社
YAMAICHI ELECTRONICS Co.,Ltd.

尺度 SCALE 2/1	承認 APP.	承認 APP.	検図 CHK.	製図 DRW.	設計 DSGN.
単位 DIMENSION mm	' ・ ・	'99・9・27	'99・9・9	'99・9・9	'99・9・9
三角図法 3RD.ANGLE PROJECTION		N. Kawamura	K. Nakao	H. Watanabe	H. Watanabe

分類 (CLASS) BGA-pl.27-400P(20x20 Grid)
名称 (TITLE) NP276-40009-A*
図番 (DRW.NO.) AA-20108 | Sheet No. 1 | REV. B

A2-ED005-01-07