METRIC | NUMBER 175196 | 三角法(3rd ANGLE PROJECTION)

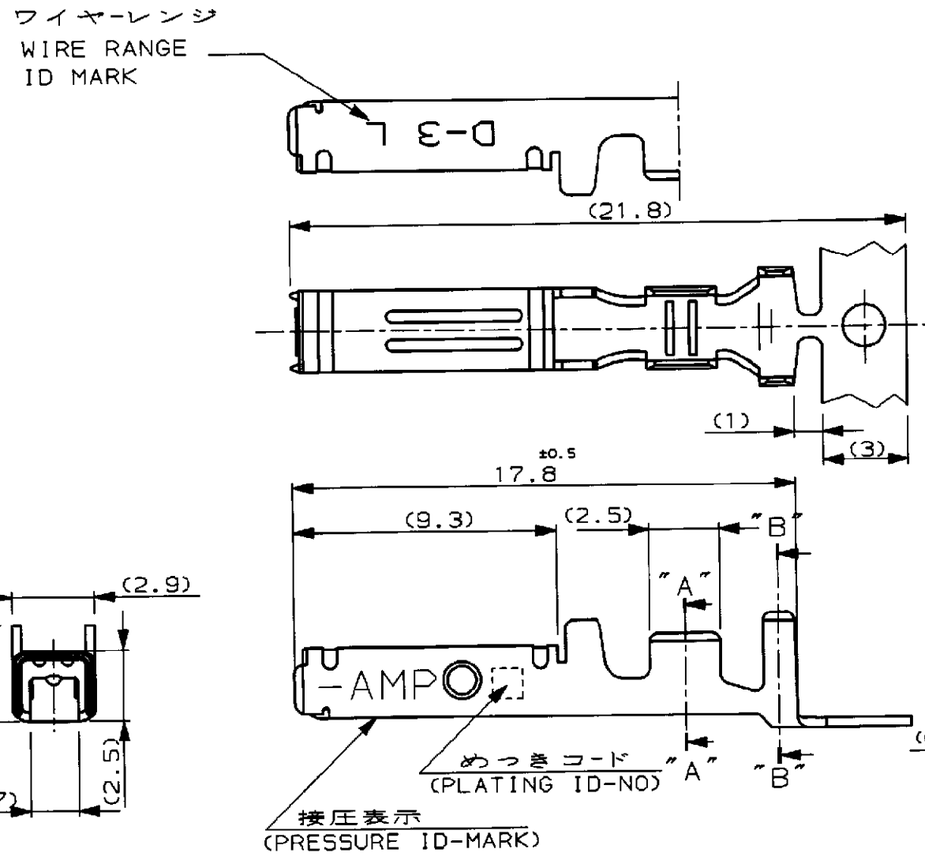

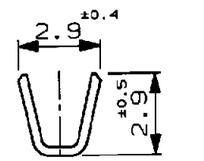

SECTION"A-A"

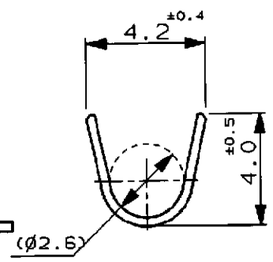

SECTION"B-B"

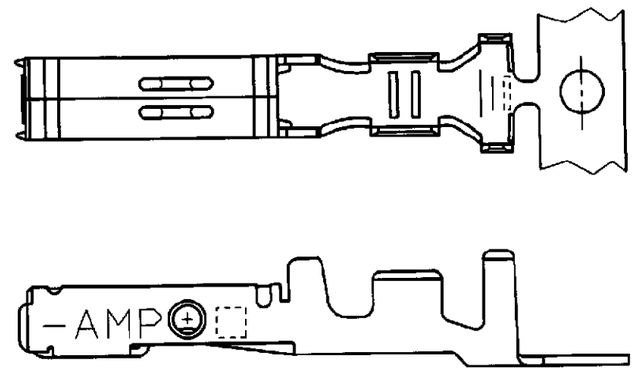

2- -5 ONLY

注記

1. 標準接圧型コンタクト : 一般向け及び多極用
2. 高接圧型コンタクト : 高電流用及び強振動用
3. 金めっきは接触部のみとする
4. 製品規格 : 108-5349
5. 取付け適用規格 : 114-5148

NOTES

1. CONTACT TYPE;LOW PRESSURE TYPE(FOR GENERAL)
2. CONTACT TYPE;HIGH PRESSURE TYPE (FOR HIGH CURRENT OR ANTI-VIBRATION)
3. GOLD-PL. CONTACT AREA ONLY
4. PRODUCT SPEC:108-5349
5. APPLICATION SPEC:114-5148

備考(REMARK)	接圧表示(ID-MARK) / 接点タイプ(CONT. TYPE)	めっきコード(PL. ID NO)	仕上(FINISH)		型番(P/N)
		5	光沢錫めっき(BRIGHT TIN-PL.)		2-175196-5
2	H	5	光沢錫めっき(BRIGHT TIN-PL.)		1-175196-5
		3	0.76μm最小金めっき(0.76μmMIN.Au-PL.)		1-175196-3
		2	0.38μm最小金めっき(0.38μmMIN.Au-PL.)		1-175196-2
1	OBSOLETE	~~5~~	~~光沢錫めっき(BRIGHT TIN-PL.)~~		~~5~~
		3	0.76μm最小金めっき(0.76μmMIN.Au-PL.)		175196-3
		2	0.38μm最小金めっき(0.38μmMIN.Au-PL.)		175196-2

LTR	変更 (REVISION RECORD)	DR	CHK	DATE
C1		RK	HMR	21MAR11

TE Connectivity

相当電線断面積(WIRE RANGE) AWG 20-16 (0.5-1.25mmSQ)	被覆外径(INSULATION DIA.) 1.8-2.8 mmø	名称(NAME) "L" SIZE (DYNAMIC SERIES REC. CONTACT)	
材料(MATERIAL) (COPPER ALLOY) 銅合金	仕上(FINISH) (SEE TABLE) 表参照	一般公差 (GENERAL TOLERANCE) 10以下 : ±0.2, 10を超え 30以下 : ±0.25, 30を超え 100以下 : ±0.3, 角度 : ±3°	SIZE B / LOC J / 番号(No.) 175196
DR. 6/27/'90 T-YONEBAYASHI	DE. T-YONEBAYASHI	尺度(SCALE) 5-1	REV. C1 / SHEET 1 OF 1
CHK. 14 FEB '91 H.OBATA	APP. 14 FEB '91 S.MANABE		

参考図面

PRINT DIST

U.855-111>U.DWG>S.089-25173
単位:特 DIMENSIONS IN MM. DO NOT SCALE PRINT