THIS DRAWING IS UNPUBLISHED. RELEASED FOR PUBLICATION
© COPYRIGHT ALL RIGHTS RESERVED.

LOC	DIST

REVISIONS
変更

P	LTR	DESCRIPTION	DATE	DWN	APVD
	D1	REVISED PER ECO-11-005294	05APR11	RK	HMR

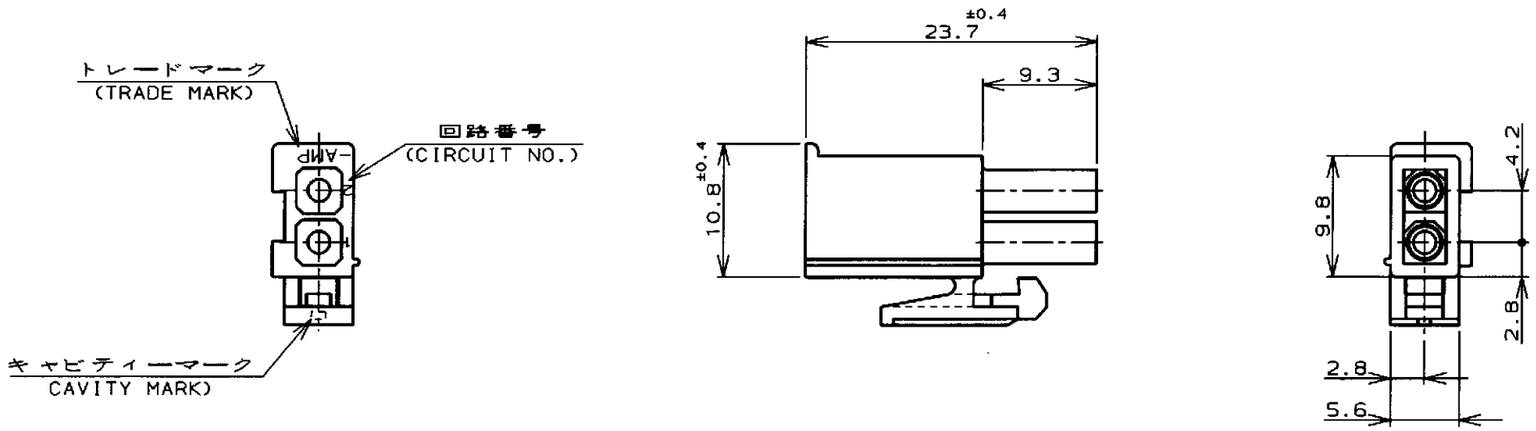

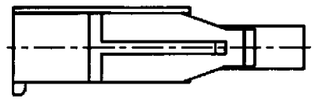

黒 (BLACK)	1-172165-9
青 (BLUE)	1- -6
緑 (GREEN)	1- -5
赤 (RED)	1- -2
自然色 (NATURAL)	172165-1
色 (COLOR)	型番 (P/N)

WIRE RANGE 抱合電線断面積 —//—
INSULATION DIA 被覆外径 —//—

注記;
1. 使用端子型番は170359,170360,170361,170362
2. 嵌合相手ハウジング型番は172157

NOTE;
1. APPLICABLE CONT P/N:170359,170360,170361,170362
2. MATING HSG P/N:172157

DIMENSIONS: 単位:粍 mm

TOLERANCES UNLESS OTHERWISE SPECIFIED
一般公差 (GENERAL TOLERANCE) ±0.3

MATERIAL 材料: 66ナイロン UL94V-0 (66NYLON UL94V-0)
FINISH 仕上 —//—

DWN M. Yamasaki 8 Jun '98
CHK M. Shin 15 JUN 98
APVD M. Shin 15 JUN 98
PRODUCT SPEC 製品規格 108-5138
INSTRACTION SHEET 取り扱い説明書 IS-105J
WEIGHT —//—

TE Connectivity

NAME 名称
2極ミニユニバーサルメイテンロックプラグハウジング (UL94V-0)
2Pos MINI UNIVERSAL MATE-N-LOCK CONN.PLUG HOUSING (UL94V-0)

SIZE	CAGE CODE	DRAWING NO 番号	RESTRICTED TO
A3	00779	C-172165	

CUSTOMER DRAWING
SCALE 尺度 2-1 SHEET 1 OF 1 REV D1

参考図面