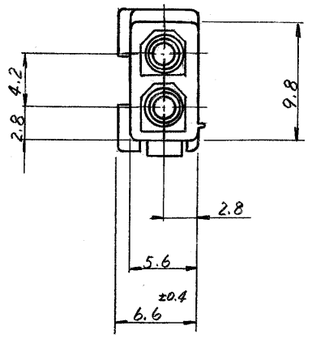

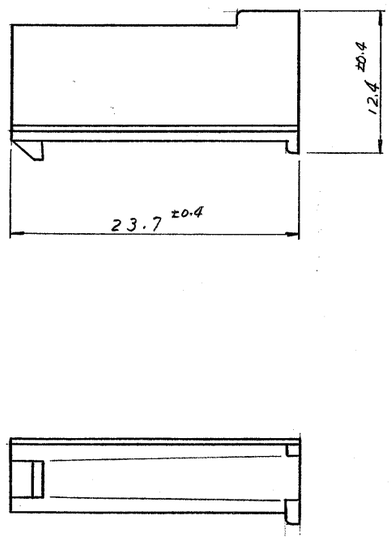

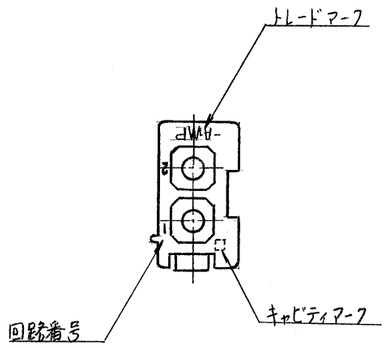

注；

1. 使用端子型番は 170359, 170360, 170361, 170362.
2. 嵌合相手ハウジング型番 172165.
3. 適用製品仕様書 ：108-5138
4. 取扱い説明書 ： IS-105J

黒	1-172233-9
青	1- ↑ -6
緑	1- -5
赤	1- ↓ -2
自然色	172233-1
色	番号

番号 (NUMBER)	名称 (NAME)	摘要 (REMARKS)	ITEM NO.

組立部品 (REQUIRED PER ASSEMBLY)

記事 (DESCRIPTION)

番号 (NUMBER) C-172233

参考図面 (CUSTOMER COPY REFERENCE ONLY)

材料 (MATERIAL): 66 ナイロン (UL94V-0)

仕上 (FINISH): 色：表参照.

抱合電線断面積 (WIRE RANGE): —〃— mm² (AWG)

被覆外径 (INSULATION DIA.): —〃— mm (IN)

TE Connectivity

分類 (CLASS): —〃—

型式 (TYPE): —〃—

DR. K. Yuasa 12/11 '79

CHK. A. Tomita 12/20 '79

DE. H. Tanipama 12/19 '79

APP. Y. Sato 12/24 '79

一般公差 TOLERANCE EXCEPT AS NOTED: ±0.3 ~~±0.4~~ ±1°0

尺度 (SCALE): 2-1

LOC: J | SIZE: B | 番号 (NO): C-172233 | REV.: A1

名称 (NAME): フリーハンギング形 2極 ミニ・ユニバーサル・メイデンロック・キャップハウジング (UL94V-0)

LTR.	変更 (REVISION RECORD)	DR.	CHK.	DATE
A1	REVISED PER ECO-11-005140	RK	HMR	31MAR11

単位：粍 DIMENSIONS IN MM. DO NOT SCALE PRINT

Z C

8 7 6 5 4 3 2 1

D C B A